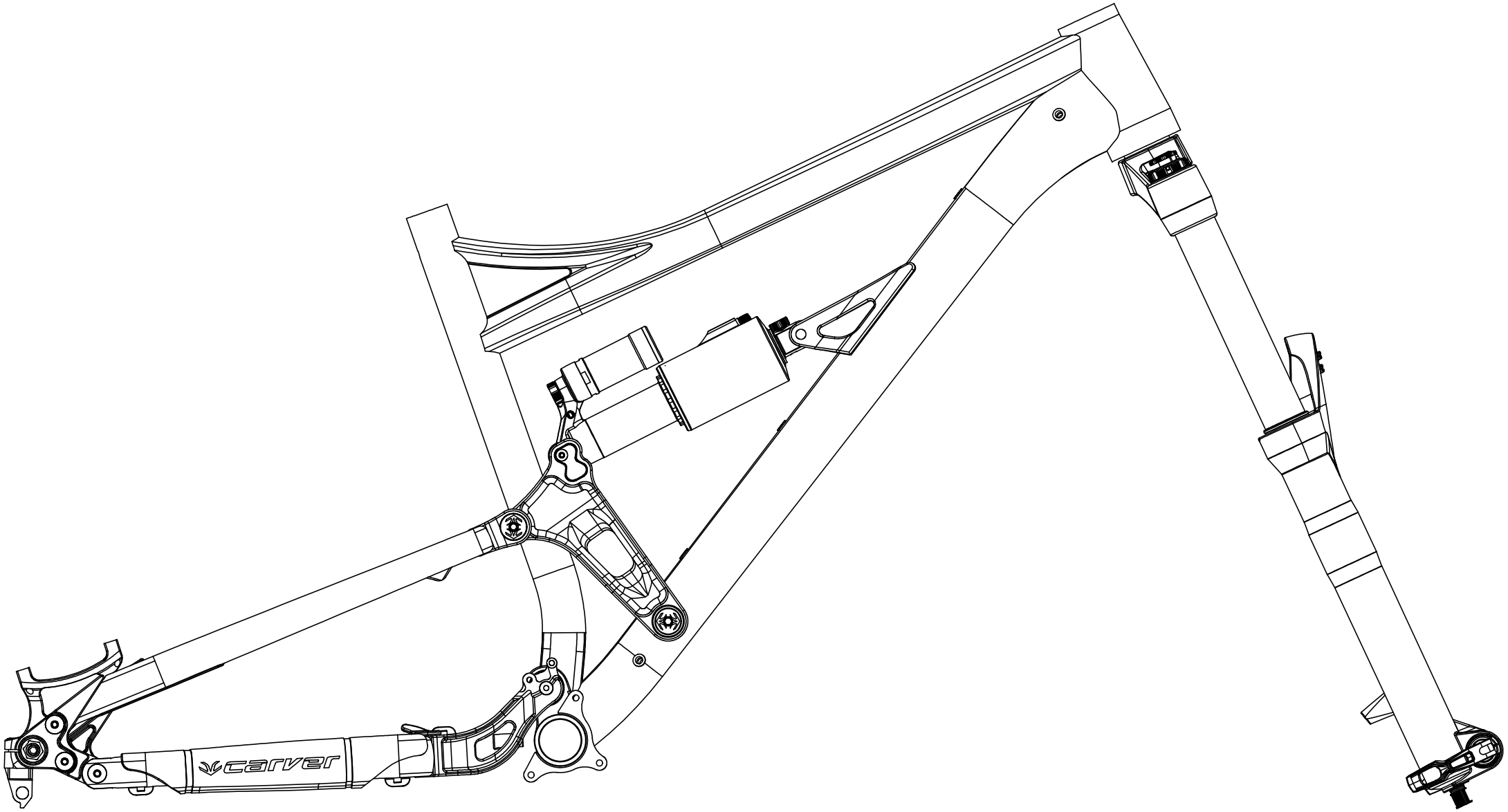
carver