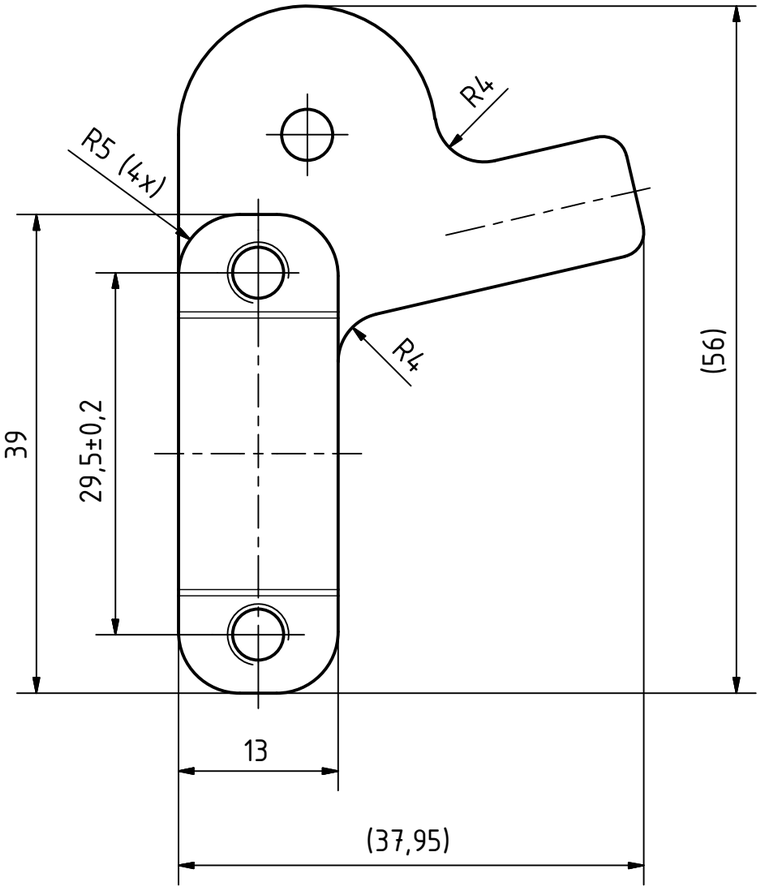

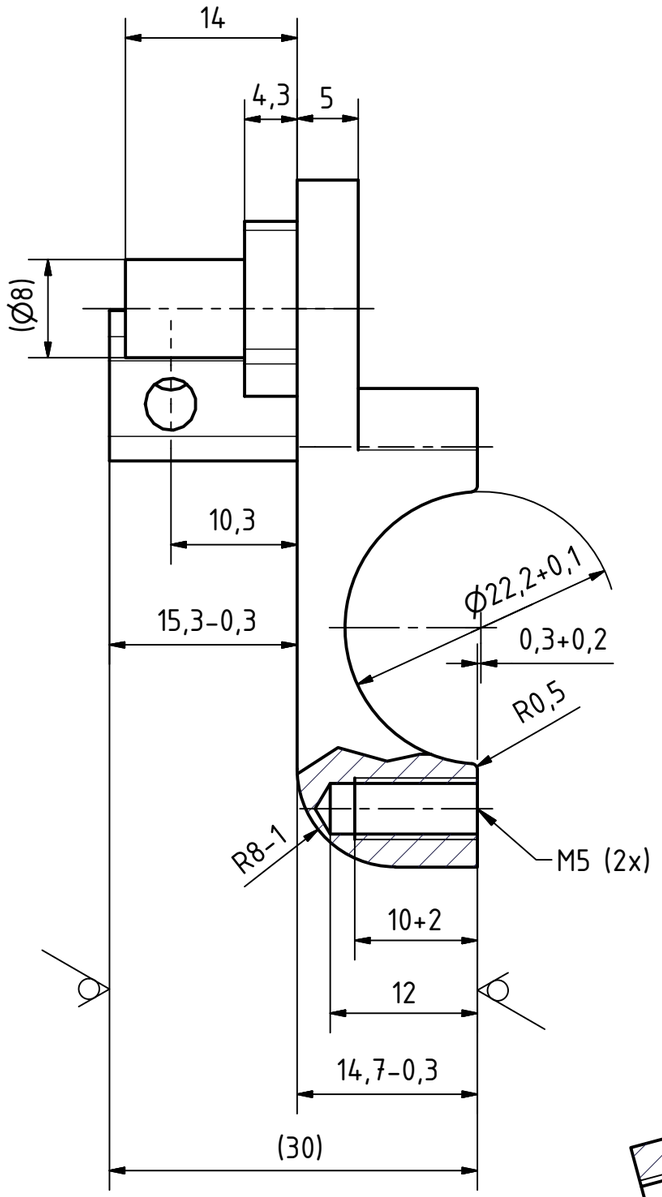

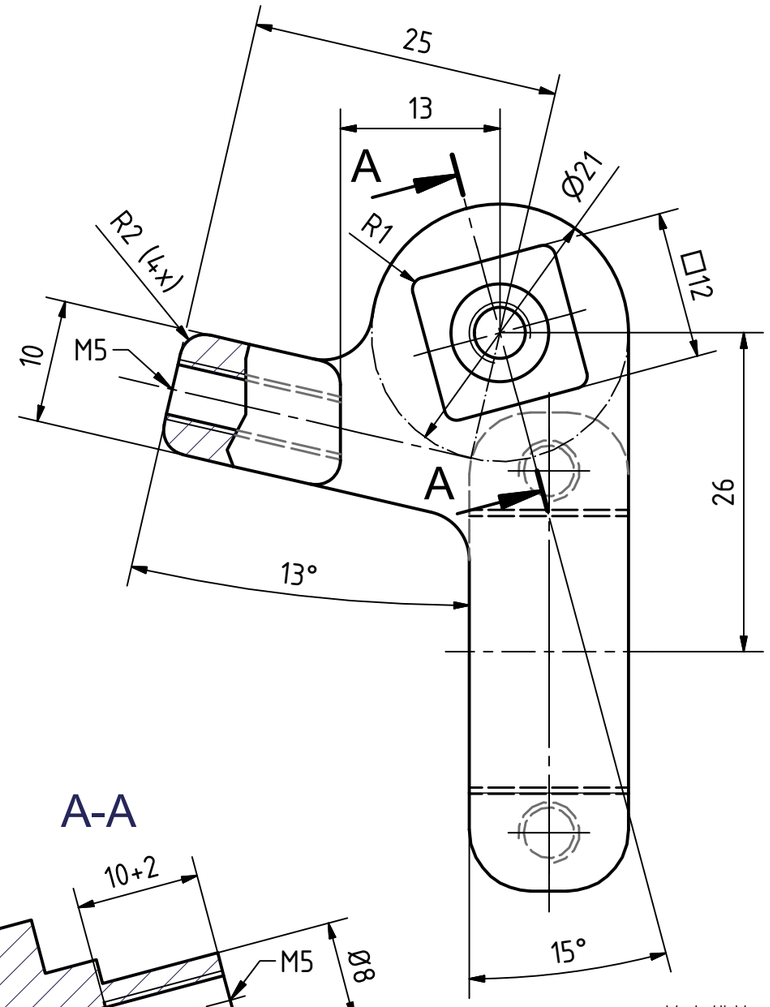

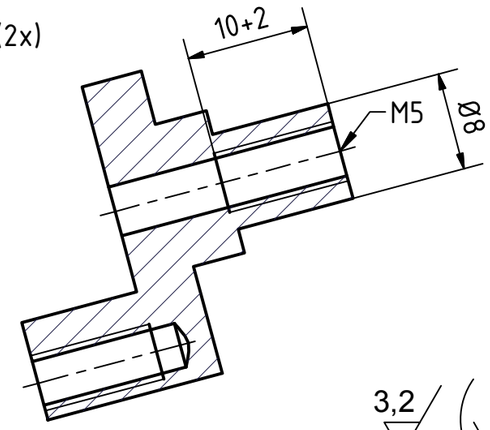

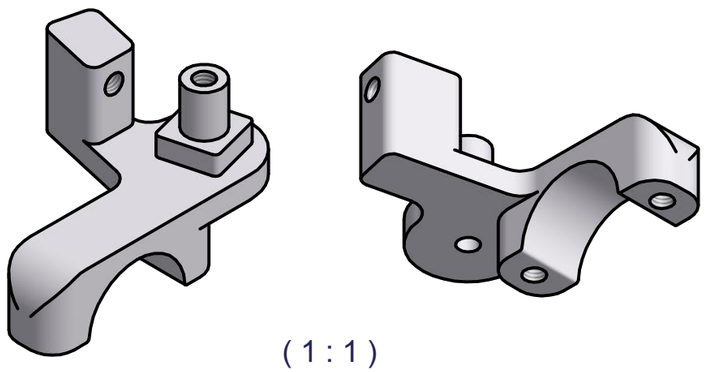

(1 : 1)

Werkstückkanten
DIN ISO 13715
-0,3
+0,3

Oberflächen-vorgaben	Ra	Rz
Polierte Flächen	0,2	Rz 2,5
Gleitflächen Dichtflächen Passungen	0,8	Rz 6,3
Bearbeitete Flächen	3,2	Rz 25
Allgemein	max. 6,3	max. Rz 40

3,2

Verwendungsbereich				Zul. Abw. Allgemeintoleranzen DIN ISO 2768 m		Oberfl. DIN ISO 1302	Maßstab 2:1 (1:1) / Gewicht 0,03 kg
							Werkstoff, Halbzeug / Rohteil -Nr. / Modell -oder Gesenk -Nr.: 3.0615 AlMgSiPb AW-6012
					Datum	Name	Halter rechts
				Gezeichnet	22.08.2011	ArSt	
				22.08.2011		Ausgabedatum	
							Halter-rechts / 1 /1 / A3
Status	Änderung	Datum	Name	Inventor 2010			Halter-rechts.ipt / Halter-rechts.idw