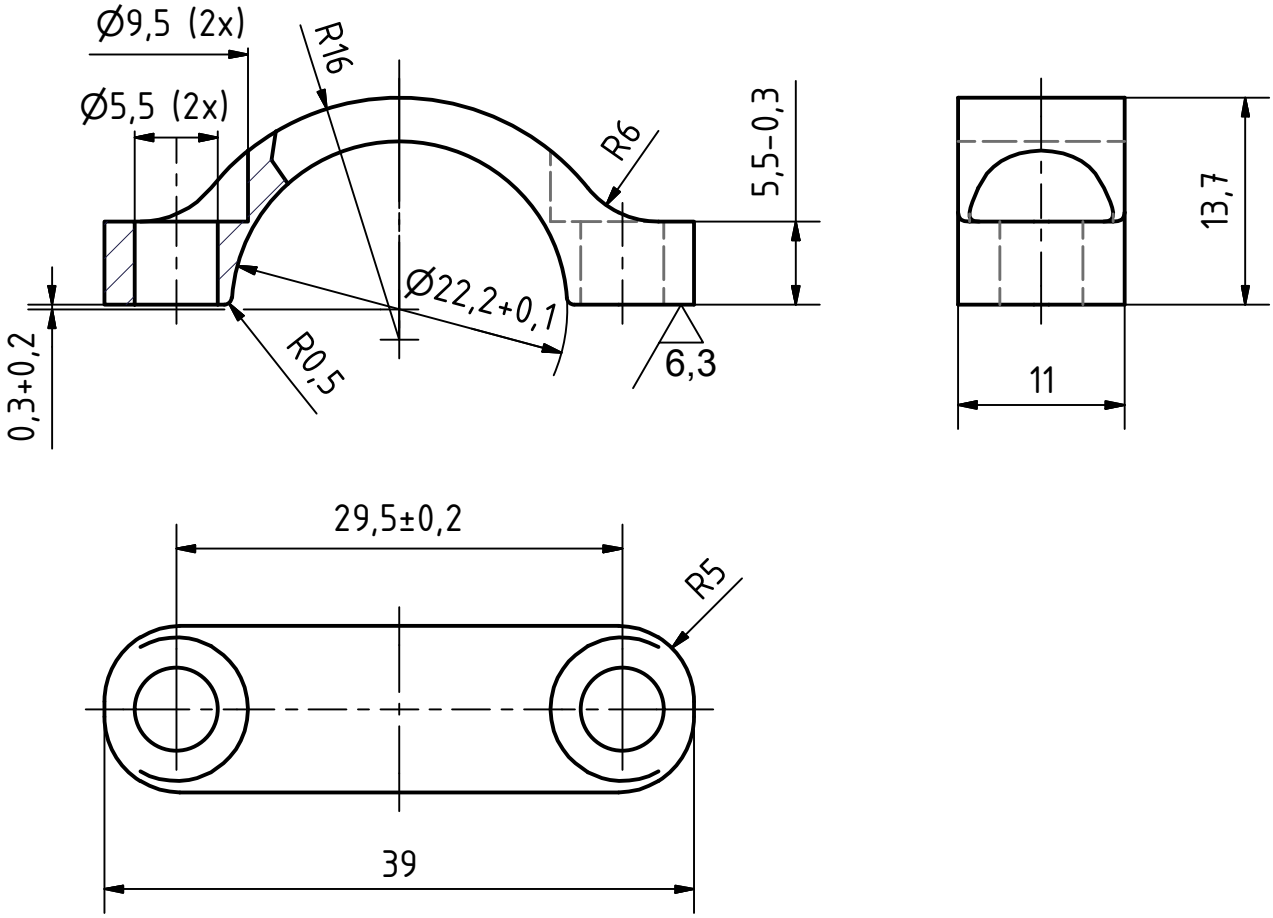

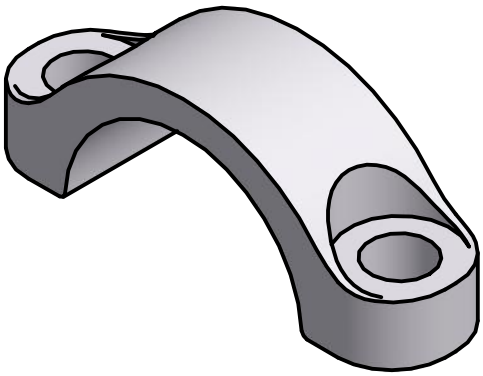

Werkstückkanten
DIN ISO 13715

-0,3 +0,3

Oberflächen-vorgaben	Ra	Rz
Polierte Flächen	0,2	Rz 2,5
Gleitflächen Dichtflächen Passungen	0,8	Rz 6,3
Bearbeitete Flächen	3,2	Rz 25
Allgemein	max. 6,3	max. Rz 40

3,2

Verwendungsbereich				Zul. Abw. Allgemeintoleranzen DIN ISO 2768 m		Oberfl. DIN ISO 1302	Maßstab 2:1 / Gewicht 0,00 kg
							Werkstoff, Halbzeug: 3.0615 AlMgSiPb AW-6012
							Rohteil -Nr.
							Modell -oder Gesenk -Nr.
					Datum	Name	Klemmschelle
				Gezeichnet	22.08.2011	ArSt	
				24.08.2011		Ausgabedatum	
							Klemmschelle — 1 /1 — A4
Status	Änderung	Datum	Name	Inventor 2010			Klemmschelle.ipt / Klemmschelle.idw