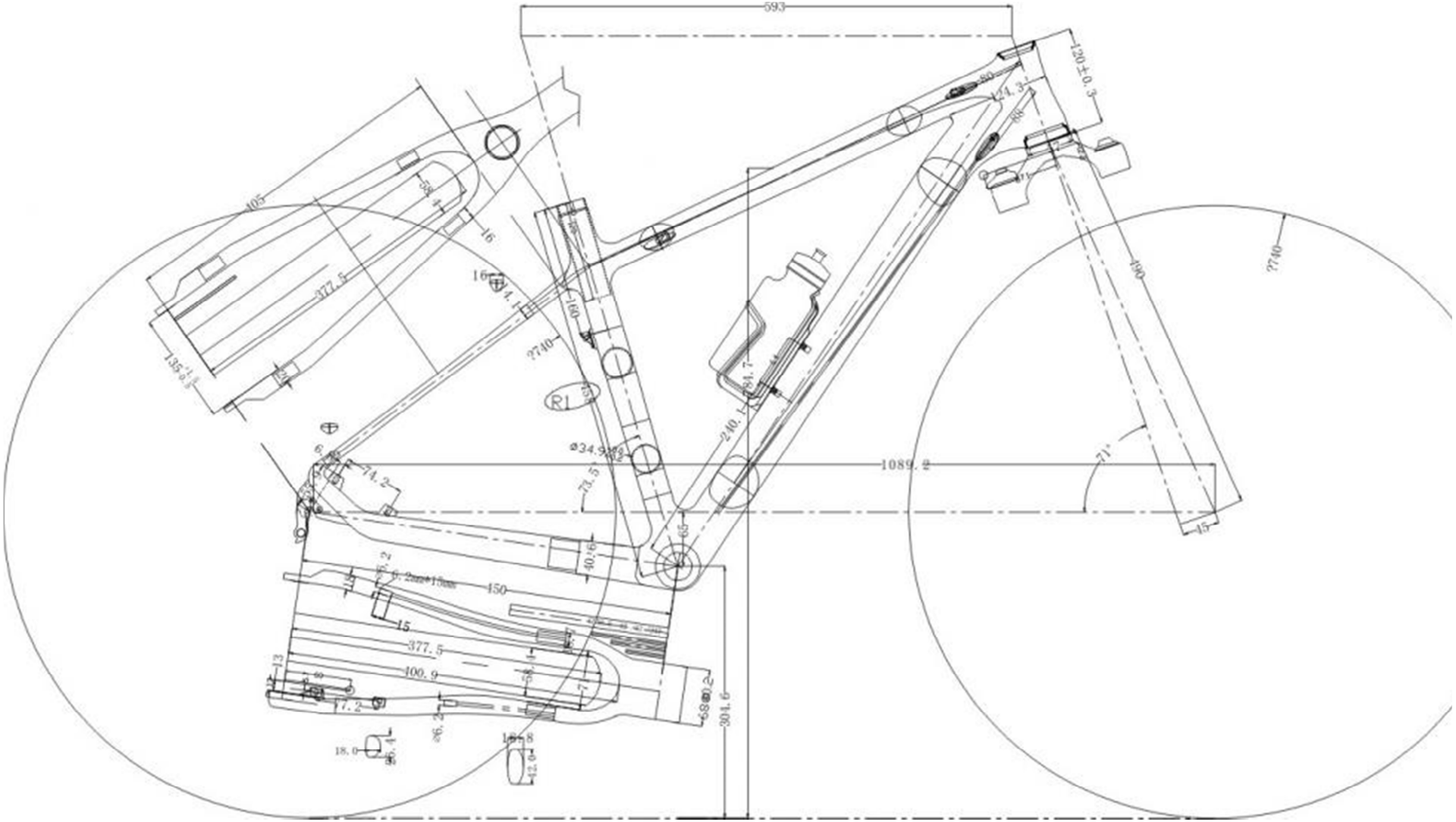MT-MC033 18“